Zur einfachen Wand- und Deckenmontage. Hochwertiges Kunststoffgehäuse aus Polypropylen. Inkl. thermischem Schutzhalter. Bei Überlastung unterbricht ein thermischer Überlastungsschutz automatisch die Stromzufuhr.

Kabeltyp:	HO5VV-F
Stromstärke:	max. 10 A
Anschluss:	Schuko-Stecker
Leistungsaufnahme:	max. 1000 W (aufgerollt) bzw. 2000 W (ausgerollt)
Schwenkbarkeit:	180 Grad
Schutzklasse:	IP 42

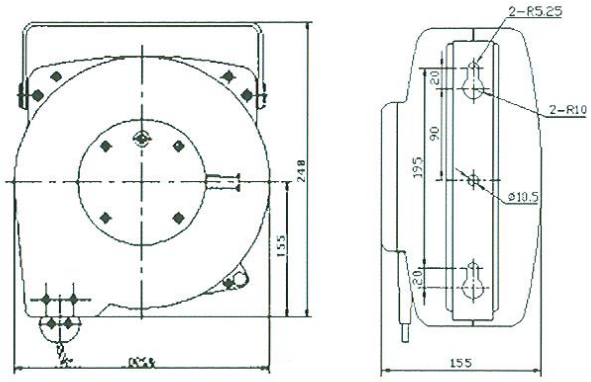

Artikel Nr.	Ident Nr.	Kabellänge	Für Spannung
259/7100	113982	15,0 m	230 / 50

Technische Änderungen sowie Irrtümer vorbehalten. Die Eignungsprüfung obliegt dem/der Anwender*in. Die angegebenen Daten stellen keine rechtlich zugesicherten Eigenschaften dar